Fiche Technique

Nacelle bras articulé thermique - 18 M

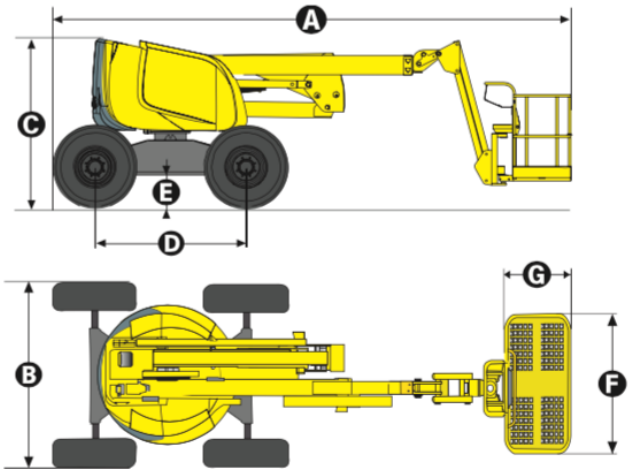

HAULOTTE HA18PX

CARACTERISTIQUES

Poids total	8050 kg
Hauteur de travail	17,2 m
Hauteur plateforme	15,2 m
Déport maximum	10,6 m
Point d'articulation	6,6 m
Capacité maximum	230 kg
Longueur de transport	5,9 m
Hauteur de transport	2,6 m
Angle de rotation de la tourelle	360 degrés
Dévers	5 degrés
Pente maximum	50%
Rayon de braquage extérieur	3,75 m
Capacité réservoir huile hydraulique	100 l
Capacité réservoir diesel	75 l

DIMENSIONS

Longueur hors tout (A)	7,6 m
Largeur hors tout (B)	2,3 m
Hauteur repliée (C)	2,3 m
Empattement (D)	2 m
Garde au sol (E)	40 cm
Dimensions plateforme (FxG)	1.8 x 0.80 m
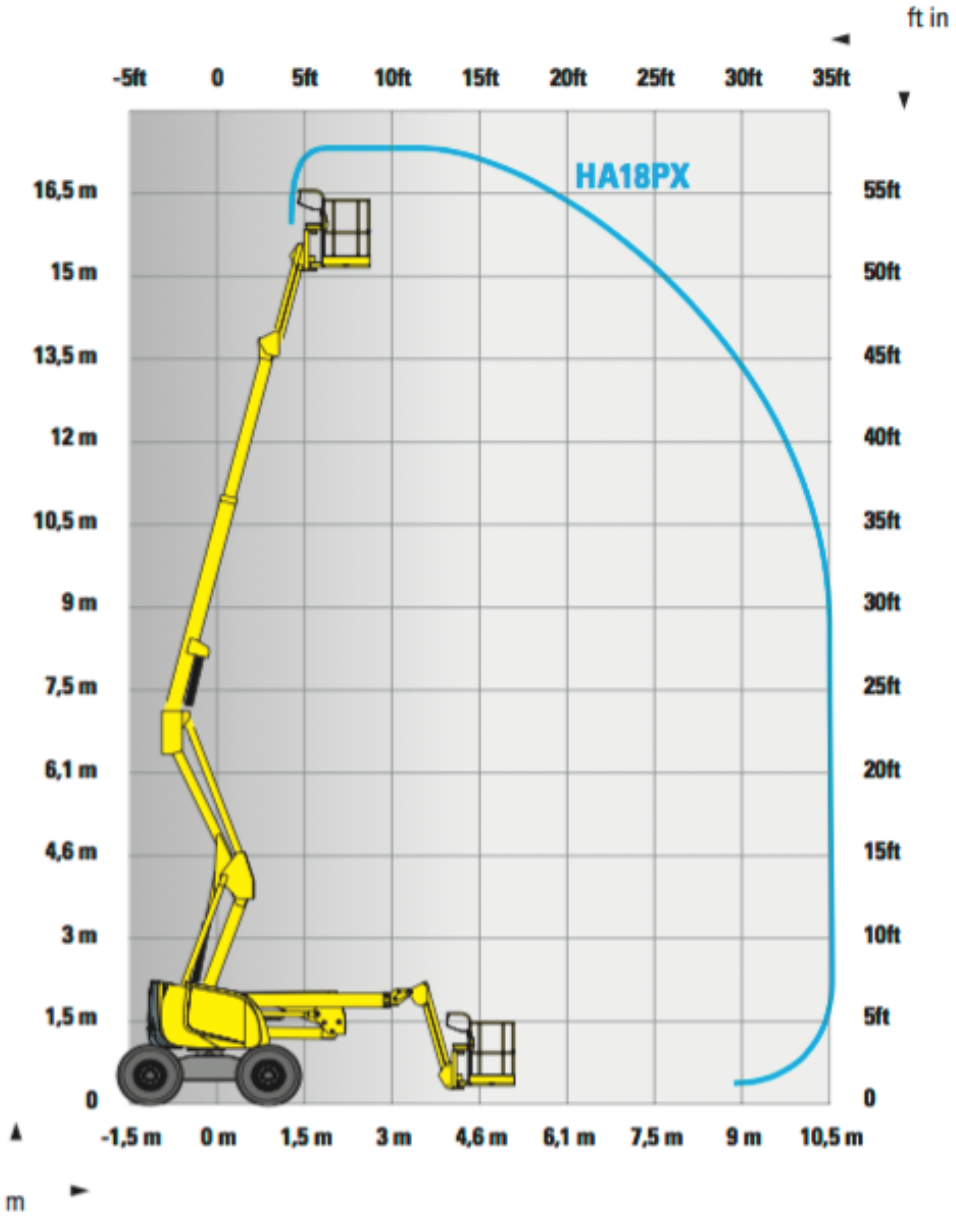
COURBE DE TRAVAIL